ACEFAST

Z4

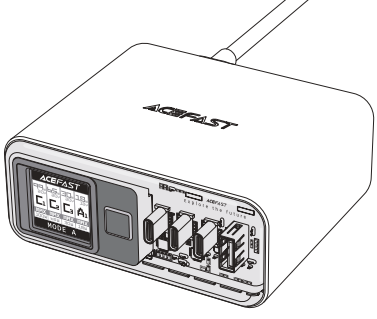

Quick Start Guide

PD218W GaN (3×USB-C+USB-A) desktop adapter

Product Diagram

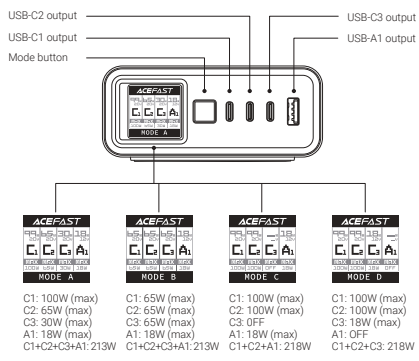

C1: 100W (max)
C2: 65W (max)
C3: 30W (max)
A1: 18W (max)
C1+C2+C3+A1: 213W

C1: 65W (max)
C2: 65W (max)
C3: 65W (max)
A1: 18W (max)
C1+C2+C3+A1: 213W

C1: 100W (max)
C2: 100W (max)
C3: OFF
A1: 18W (max)
C1+C2+A1: 218W

C1: 100W (max)
C2: 100W (max)
C3: 18W (max)
A1: OFF
C1+C2+C3: 218W

Package Contents

PD218W GaN (3×USB-C+USB-A) desktop adapter×1
User Manual×1

Thank you for purchasing the PD218W GaN (3×USB-C+USB-A) desktop adapter. Please read this user manual carefully and keep it for future reference. If you need any assistance, please contact our support team with your product model number and Amazon order number.

製品展示

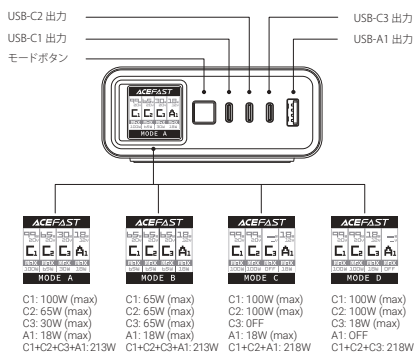

C1: 100W (max)
C2: 65W (max)
C3: 30W (max)
A1: 18W (max)
C1+C2+C3+A1: 213W

C1: 65W (max)
C2: 65W (max)
C3: 65W (max)
A1: 18W (max)
C1+C2+C3+A1: 213W

C1: 100W (max)
C2: 100W (max)
C3: 0FF
A1: 18W (max)
C1+C2+A1: 218W

C1: 100W (max)
C2: 100W (max)
C3: 18W (max)
A1: OFF
C1+C2+C3: 218W

パッケージ内容

PD218W GaN (3×USB-C+USB-A) デスクトップアダプター x1
取扱説明書 x 1

PD218W GaN (3×USB-C+USB-A) デスクトップアダプターのご購入ありがとうございます。
このユーザーマニュアルをよくお読みいただき、将来の参照のために保管してください。お困りの場合は、製品のモデル番号とAmazonの注文番号をご連絡いただければ、サポートチームがお手伝いいたします。

Specifications

Input		AC110V-240V, 50/60Hz, 2.5A
Output Mode A	C1	3.3-21V=5A(PPS), 5V/9V/12V/15V=3A, 20V=5A (100W max)
	C2	3.3-11V=5A(PPS), 5V/9V/12V/15V=3A, 20V=3.25A (65W max)
	C3	3.3-11V=3A(PPS), 5V/9V=3A, 12V=2.5A, 15V=2A, 20V=1.5A (30W max)
	A1	5V=3A, 9V=2A, 12V=1.5A (18W max)
	C1+C2+C3+A1	100W+65W+30W+18W (213W max)
Output Mode B	C1/C2	3.3-11V=5A (PPS), 5V/9V/12V/15V=3A, 20V=3.25A (65W max)
	C3	3.3-11V=3A (PPS), 5V/9V/12V/15V=3A, 20V=3.25A (65W max)
	A1	5V=3A, 9V=2A, 12V=1.5A (18W max)
	C1+C2+C3+A1	65W+65W+65W+18W (213W max)
Output Mode C	C1/C2	3.3-21V=5A (PPS), 5V/9V/12V/15V=3A, 20V=5A (100W max)
	A1	5V=3A, 9V=2A, 12V=1.5A (18W max)
	C1+C2+A1	100W+100W+18W (218W max)
Output Mode D	C1/C2	3.3-21V=5A (PPS), 5V/9V/12V/15V=3A, 20V=5A (100W max)
	C3	3.3-11V=2A (PPS), 5V=3A, 9V=2A, 12V=1.5A (18W max)
	C1+C2+C3	100W+100W+18W (218W max)
Total output		218W (max)
Support fast charge protocols		
Output C1/C2/C3		PD 3.0/iP2.4A/DCP/AFC/SCP/QC2.0/QC3.0/QC4+/PPS/SAM 5V=2A
Output A1		iP2.4A/DCP/AFC/SCP/QC2.0/QC3.0/SAM 5V=2A

Getting Started

1. Insert the AC cord of the adapter into the power socket and the screen will light up.
2. Connect the charging cable (not included) to the device that needs to be charged and plug it into the adapter. The screen will display the output voltage and power.
3. The product has four charging modes: A, B, C and D. Press the button to switch between modes. Each mode has different output power. Select the most suitable mode for charging according to your device.
4. The screen brightness will automatically adjust according to the surrounding environment.
5. Double-click the button to turn off the screen.
6. Disconnect the device after use.

Use environment

1. Working environment temperature: use at altitudes below 2000 meters and under non-tropical climate conditions.
2. The device is only suitable for indoor use.
3. Storage temperature: -20 ℃ to 40 ℃.

Note:

Please read all instructions and warnings before using this product. Improper use will cause damage to the product.
1. Please do not store this product in high temperature, strong light, or strong magnetic environments. Avoid placing it in harsh environments such as near a heat source. If it gets wet, please let it dry naturally before using it again.
2. When over-voltage, over-current or over-temperature occurs during charging, the charger will automatically stop charging to avoid damage. When returning to the normal state, charging will continue.
3. Do not disassemble, repair or modify this device by yourself.
4. Do not touch the power adapter with wet hands or immerse it in water or any other liquids. Avoid electric shock, fire or damage to the device.
5. It is prohibited to loop or wrap the power cord to avoid overheating of the power cord.

EN

Характеристики

Вход		AC110V-240V, 50/60Hz, 2.5A
Режим выхода A	C1	3.3-21V=5A(PPS), 5V/9V/12V/15V=3A, 20V=5A (100W max)
	C2	3.3-11V=5A(PPS), 5V/9V/12V/15V=3A, 20V=3.25A (65W max)
	C3	3.3-11V=3A(PPS), 5V/9V=3A, 12V=2.5A, 15V=2A, 20V=1.5A (30W max)
	A1	5V=3A, 9V=2A, 12V=1.5A (18W max)
	C1+C2+C3+A1	100W+65W+30W+18W (213W max)
Режим выхода B	C1/C2	3.3-11V=5A (PPS), 5V/9V/12V/15V=3A, 20V=3.25A (65W max)
	C3	3.3-11V=3A (PPS), 5V/9V/12V/15V=3A, 20V=3.25A (65W max)
	A1	5V=3A, 9V=2A, 12V=1.5A (18W max)
	C1+C2+C3+A1	65W+65W+65W+18W (213W max)
Режим выхода C	C1/C2	3.3-21V=5A (PPS), 5V/9V/12V/15V=3A, 20V=5A (100W max)
	A1	5V=3A, 9V=2A, 12V=1.5A (18W max)
	C1+C2+A1	100W+100W+18W (218W max)
Режим выхода D	C1/C2	3.3-21V=5A (PPS), 5V/9V/12V/15V=3A, 20V=5A (100W max)
	C3	3.3-11V=2A (PPS), 5V=3A, 9V=2A, 12V=1.5A (18W max)
	C1+C2+C3	100W+100W+18W (218W max)
Общий выход		218W (max)
Поддержка протоколов быстрой зарядки		
Выход C1/C2/C3		PD 3.0/iP2.4A/DCP/AFC/SCP/QC2.0/QC3.0/QC4+/PPS/SAM 5V=2A
Выход A1		iP2.4A/DCP/AFC/SCP/QC2.0/QC3.0/SAM 5V=2A

Начало работы

1. Вставьте сетевой шнур адаптера в розетку, и экран загорится.
2. Подключите зарядный кабель (не включено) к устройству, которое требуется зарядить, и вставьте его в адаптер. На экране будет отображаться выходное напряжение и мощность.
3. Продукт имеет четыре режима зарядки: A, B, C и D. Нажмите кнопку, чтобы переключаться между режимами. Каждый режим имеет разную выходную мощность. Выберите наиболее подходящий режим зарядки в соответствии с вашим устройством.
4. Яркость экрана будет автоматически настраиваться в зависимости от окружающей среды.
5. Дважды нажмите кнопку, чтобы выключить экран.
6. После использования отсоедините устройство.

Условия использования

1. Температура рабочей среды: используйте на высоте ниже 2000 метров и в нетропических климатических условиях.
2. Устройство подходит только для использования в помещении.
3. Температура хранения: от -20 ℃ до 40 ℃.

Примечание:

Пожалуйста, прочтите все инструкции и предупреждения перед использованием этого продукта. Неправильное использование вызовет повреждение товара.
1. Пожалуйста, не храните этот продукт при высокой температуре, ярком свете или сильном магнитном поле. Избегайте размещения его в суровых условиях, таких как около источника тепла. Если он попадает под воду, пожалуйста, дайте ему высохнуть естественным путем перед повторным использованием.
2. Когда во время зарядки происходит перенапряжение, перегрузка по току или перегрев, зарядное устройство автоматически прекращает зарядку, чтобы избежать повреждений. При возврате в нормальное состояние зарядка продолжится.
3. Не разбирайте, не ремонтируйте или не модифицируйте это устройство самостоятельно.
4. Не касайтесь адаптера питания мокрыми руками и не опускайте его в воду или любые другие жидкости. Избегайте электрического удара, пожара или повреждения устройства.
5. Запрещено спутывать или сматывать кабель, чтобы избежать перегрева кабеля.

RU

Detalles

Entrada		AC110V-240V, 50/60Hz, 2.5A
Modo de salida A	C1	3.3-21V=5A(PPS), 5V/9V/12V/15V=3A, 20V=5A (100W max)
	C2	3.3-11V=5A(PPS), 5V/9V/12V/15V=3A, 20V=3.25A (65W max)
	C3	3.3-11V=3A(PPS), 5V/9V=3A, 12V=2.5A, 15V=2A, 20V=1.5A (30W max)
	A1	5V=3A, 9V=2A, 12V=1.5A (18W max)
	C1+C2+C3+A1	100W+65W+30W+18W (213W max)
Modo de salida A	C1/C2	3.3-11V=5A (PPS), 5V/9V/12V/15V=3A, 20V=3.25A (65W max)
	C3	3.3-11V=3A (PPS), 5V/9V/12V/15V=3A, 20V=3.25A (65W max)
	A1	5V=3A, 9V=2A, 12V=1.5A (18W max)
	C1+C2+C3+A1	65W+65W+65W+18W (213W max)
Modo de salida A	C1/C2	3.3-21V=5A (PPS), 5V/9V/12V/15V=3A, 20V=5A (100W max)
	A1	5V=3A, 9V=2A, 12V=1.5A (18W max)
	C1+C2+A1	100W+100W+18W (218W max)
Modo de salida A	C1/C2	3.3-21V=5A (PPS), 5V/9V/12V/15V=3A, 20V=5A (100W max)
	C3	3.3-11V=2A (PPS), 5V=3A, 9V=2A, 12V=1.5A (18W max)
	C1+C2+C3	100W+100W+18W (218W max)
Salida total		218W (max)
Soporte de protocolos de carga rápida		
Salida C1/C2/C3		PD 3.0/iP2.4A/DCP/AFC/SCP/QC2.0/QC3.0/QC4+/PPS/SAM 5V=2A
Salida A1		iP2.4A/DCP/AFC/SCP/QC2.0/QC3.0/SAM 5V=2A

Puntos de partida

1. Inserte el cable de corriente alterna del adaptador en el enchufe de corriente y la pantalla se iluminará.
2. Conecte el cable de carga (no incluido) al dispositivo que necesita ser cargado y enchúfelo en el adaptador. La pantalla mostrará el voltaje y la potencia de salida.
3. El producto tiene cuatro modos de carga: A, B, C y D. Presione el botón para cambiar entre los modos. Cada modo tiene diferente potencia de salida. Seleccione el modo más adecuado para la carga según su dispositivo.
4. El brillo de la pantalla se ajustará automáticamente según el entorno circundante.
5. Haga doble clic en el botón para apagar la pantalla.
6. Desconecte el dispositivo después de usarlo.

Ambiente de uso

1. Temperatura ambiente de funcionamiento: Uso en condiciones climáticas por debajo de 2000m sobre el nivel del mar y en áreas no tropicales.
2. Este dispositivo solo puede usarse en interiores.
3. Temperatura de almacenamiento: -20 ℃ a 40 ℃.

Nota:

Lea todas las instrucciones y advertencias antes de usar este producto. Su uso indebido dañará el producto.
1. Por favor, no guarde este producto en lugares con alta temperatura, luz intensa o en ambientes magnéticos fuertes. Evite colocarlo en entornos difíciles, como cerca de una fuente de calor. Si se moja, por favor déjelo secar de forma natural antes de usarlo nuevamente.
2. Cuando se sobrecargue el voltaje, la corriente, o la temperatura mientras se carga, el cargador detendrá de manera automática la carga para prevenir daños. Una vez normalizada la situación, se reanudará la carga.
3. No debe desarmar, reparar o modificar este dispositivo por sí mismo.
4. No toque el adaptador de corriente con las manos mojadas ni lo sumerja en agua u otros líquidos. Evite descargas eléctricas, incendios o daños al dispositivo.
5. Está prohibido enroscar o envolver el cable de alimentación para evitar el sobrecalentamiento del mismo.

ES

规格

输入		AC110V-240V, 50/60Hz, 2.5A
输出模式 A	C1	3.3-21V=5A(PPS), 5V/9V/12V/15V=3A, 20V=5A (100W max)
	C2	3.3-11V=5A(PPS), 5V/9V/12V/15V=3A, 20V=3.25A (65W max)
	C3	3.3-11V=3A(PPS), 5V/9V=3A, 12V=2.5A, 15V=2A, 20V=1.5A (30W max)
	A1	5V=3A, 9V=2A, 12V=1.5A (18W max)
	C1+C2+C3+A1	100W+65W+30W+18W (213W max)
输出模式 B	C1/C2	3.3-11V=5A (PPS), 5V/9V/12V/15V=3A, 20V=3.25A (65W max)
	C3	3.3-11V=3A (PPS), 5V/9V/12V/15V=3A, 20V=3.25A (65W max)
	A1	5V=3A, 9V=2A, 12V=1.5A (18W max)
	C1+C2+C3+A1	65W+65W+65W+18W (213W max)
输出模式 C	C1/C2	3.3-21V=5A (PPS), 5V/9V/12V/15V=3A, 20V=5A (100W max)
	A1	5V=3A, 9V=2A, 12V=1.5A (18W max)
	C1+C2+A1	100W+100W+18W (218W max)
输出模式 D	C1/C2	3.3-21V=5A (PPS), 5V/9V/12V/15V=3A, 20V=5A (100W max)
	C3	3.3-11V=2A (PPS), 5V=3A, 9V=2A, 12V=1.5A (18W max)
	C1+C2+C3	100W+100W+18W (218W max)
总输出		218W (max)
支持快充协议		
输出 C1/C2/C3		PD 3.0/iP2.4A/DCP/AFC/SCP/QC2.0/QC3.0/QC4+/PPS/SAM 5V=2A
输出 A1		iP2.4A/DCP/AFC/SCP/QC2.0/QC3.0/SAM 5V=2A

使用开始

1. 将适配器的AC线插入插座，屏幕亮起。
2. 将充电线（未随附）接入需要充电的设备与适配器连接，屏幕会显示输出的电压和功率。
3. 产品有A/B/C/D，四种充电模式，单击按键可以进行切换，每种模式会有不同的输出功率，可以根据自己的设备选择其最适合的模式进行充电。
4.屏幕可依环境调亮，自动调整屏幕亮度。
5.双击按键可以关闭屏幕。
6.使用完后拔下设备。

使用环境

1. 工作环境温度: 海拔2000米以下和非热带地区气候条件下使用。
2. 该设备只适合室内使用。
3. 储存温度: -20℃~40℃。

注意:

请在使用本产品前阅读所有说明和警告。使用不当会导致损坏产品。
1. 请勿将本产品存储在高温，强光及强磁场环境下，不要放置在火源等其它恶劣环境中，如果进水，请自然晾干后再使用。
2. 当充电过程中出现过压、过流或过温时，充电器会自动停止充电，以免损坏，恢复正常状态时，充电将继续。
3. 请勿自行拆卸、修理或改装本设备。
4. 请勿用湿手触摸电源适配器或将其浸入水或其他液体中，避免触电、燃烧或损坏设备。
5. 禁止将电源线缠绕使用，避免引起电源线过热。

CN

Tabelle der Spezifikationen

Eingabe		AC110V-240V, 50/60Hz, 2.5A
Ausgabemodus A	C1	3.3-21V=5A(PPS), 5V/9V/12V/15V=3A, 20V=5A (100W max)
	C2	3.3-11V=5A(PPS), 5V/9V/12V/15V=3A, 20V=3.25A (65W max)
	C3	3.3-11V=3A(PPS), 5V/9V=3A, 12V=2.5A, 15V=2A, 20V=1.5A (30W max)
	A1	5V=3A, 9V=2A, 12V=1.5A (18W max)
	C1+C2+C3+A1	100W+65W+30W+18W (213W max)
Ausgabemodus B	C1/C2	3.3-11V=5A (PPS), 5V/9V/12V/15V=3A, 20V=3.25A (65W max)
	C3	3.3-11V=3A (PPS), 5V/9V/12V/15V=3A, 20V=3.25A (65W max)
	A1	5V=3A, 9V=2A, 12V=1.5A (18W max)
	C1+C2+C3+A1	65W+65W+65W+18W (213W max)
Ausgabemodus C	C1/C2	3.3-21V=5A (PPS), 5V/9V/12V/15V=3A, 20V=5A (100W max)
	A1	5V=3A, 9V=2A, 12V=1.5A (18W max)
	C1+C2+A1	100W+100W+18W (218W max)
Ausgabemodus D	C1/C2	3.3-21V=5A (PPS), 5V/9V/12V/15V=3A, 20V=5A (100W max)
	C3	3.3-11V=2A (PPS), 5V=3A, 9V=2A, 12V=1.5A (18W max)
	C1+C2+C3	100W+100W+18W (218W max)
Gesamtausgabe		218W (max)
Unterstützung von Schnellladeprotokollen		
Ausgabe C1/C2/C3		PD 3.0/iP2.4A/DCP/AFC/SCP/QC2.0/QC3.0/QC4+/PPS/SAM 5V=2A
Ausgabe A1		iP2.4A/DCP/AFC/SCP/QC2.0/QC3.0/SAM 5V=2A

Um die Verwendung zu starten

1. Stecken Sie das Netzteil-Kabel in die Steckdose und der Bildschirm wird sich einschalten.
2. Verbinden Sie das Ladekabel (nicht enthalten) mit dem zu ladenden Gerät und stecken Sie es in das Netzteil. Der Bildschirm zeigt die Ausgangsspannung und -leistung an.
3. Das Produkt verfügt über vier Lademodi: A, B, C und D. Drücken Sie die Taste, um zwischen den Modi zu wechseln. Jeder Modus hat eine andere Ausgangsleistung. Wählen Sie den für Ihr Gerät am besten geeigneten Modus aus.
4. Die Bildschirmhelligkeit passt sich automatisch an die Umgebung an.
5. Doppelklicken Sie auf die Taste, um den Bildschirm auszuschalten.
6. Trennen Sie das Gerät nach der Verwendung.

Nutzungsumgebung

1. Temperatur der Arbeitsumgebung: Es kann unter klimatischen Bedingungen von weniger als 2000 Metern über dem Meeresspiegel und nicht-tropischen Regionen eingesetzt werden.
2. Dieses Gerät ist nur für den Innenbereich geeignet.
3. Temperatur der Lagerung: -20 ℃~40 ℃.

Vermerkungen:

Lesen Sie bitte alle Anweisungen und Warnhinweise vor Verwendung dieses Produkt.
1. Bitte lagern Sie dieses Produkt nicht in Umgebungen mit hoher Temperatur, starkem Licht oder starken magnetischen Feldern. Vermeiden Sie es, es in rauen Umgebungen wie in der Nähe einer Wärmequelle zu platzieren. Wenn es nass wird, lassen Sie es bitte vor erneuter Verwendung natürlich trocknen.
2. Wenn Überspannung, Überstrom oder Übertemperatur bei der Aufladung entstehen, wird das Ladegerät automatisch das Laden beenden, um Schäden zu vermeiden. Wenn der Ladezustand wieder normal ist, wird das Ladegerät weiterhin geladen.
3. Es ist verboten, dieses Produkt ohne Genehmigung zu demontieren, zu reparieren oder zu modifizieren.
4. Berühren Sie den Netzadapter nicht mit nassen Händen und tauchen Sie ihn nicht in Wasser oder andere Flüssigkeiten ein. Vermeiden Sie elektrische Schläge, Feuer oder Beschädigungen des Geräts.
5. Es ist verboten, das Stromkabel zu verknoten oder aufzuwickeln, um eine Überhitzung des Kabels zu vermeiden.

DE

Specyfikacje

Wejście		AC110V-240V, 50/60Hz, 2.5A
Tryb wyjściowy A	C1	3.3-21V=5A(PPS), 5V/9V/12V/15V=3A, 20V=5A (100W max)
	C2	3.3-11V=5A(PPS), 5V/9V/12V/15V=3A, 20V=3.25A (65W max)
	C3	3.3-11V=3A(PPS), 5V/9V=3A, 12V=2.5A, 15V=2A, 20V=1.5A (30W max)
	A1	5V=3A, 9V=2A, 12V=1.5A (18W max)
	C1+C2+C3+A1	100W+65W+30W+18W (213W max)
Tryb wyjściowy B	C1/C2	3.3-11V=5A (PPS), 5V/9V/12V/15V=3A, 20V=3.25A (65W max)
	C3	3.3-11V=3A (PPS), 5V/9V/12V/15V=3A, 20V=3.25A (65W max)
	A1	5V=3A, 9V=2A, 12V=1.5A (18W max)
	C1+C2+C3+A1	65W+65W+65W+18W (213W max)
Tryb wyjściowy C	C1/C2	3.3-21V=5A (PPS), 5V/9V/12V/15V=3A, 20V=5A (100W max)
	A1	5V=3A, 9V=2A, 12V=1.5A (18W max)
	C1+C2+A1	100W+100W+18W (218W max)
Tryb wyjściowy D	C1/C2	3.3-21V=5A (PPS), 5V/9V/12V/15V=3A, 20V=5A (100W max)
	C3	3.3-11V=2A (PPS), 5V=3A, 9V=2A, 12V=1.5A (18W max)
	C1+C2+C3	100W+100W+18W (218W max)
Całkowite wyjście		218W (max)
Obsługa protokołów szybkiego ładowania		
Wyjście C1/C2/C3		PD 3.0/iP2.4A/DCP/AFC/SCP/QC2.0/QC3.0/QC4+/PPS/SAM 5V=2A
Wyjście A1		iP2.4A/DCP/AFC/SCP/QC2.0/QC3.0/SAM 5V=2A

Pierwsze kroki

1. Włóż przewód zasilający adaptera do gniazdka zasilania, a ekran się włączy.
2. Podłącz kabel ładowania (nie zawarte) do urządzenia, które ma być ładowane, a następnie podłącz go do adaptera. Na ekranie pojawią się informacje o napięciu i mocy wyjściowej.
3. Produkt posiada cztery tryby ładowania: A, B, C i D. Naciśnij przycisk, aby przełączać się między trybami. Każdy tryb ma inną moc wyjściową. Wybierz najodpowiedniejszy tryb ładowania zgodnie z urządzeniem.
4. Jasność ekranu automatycznie dostosuje się do otoczenia.
5. Podwójnie kliknij przycisk, aby wyłączyć ekran.
6. Odłącz urządzenie po zakończeniu użytkowania.

Użytkowanie

1. Temperatura środowiska pracy: Stosowany w klimacie nie tropikalnym i na wysokości poniżej 2000 m npm.
2. Urządzenie nadaje się tylko do użytku w pomieszczeniach.
3. Temperatura przechowywania: -20 ℃ do 40 ℃.

Notatka :

Przeczytaj wszystkie instrukcje i ostrzeżenia przed użyciem tego produktu. Niewłaściwe użycie spowoduje uszkodzenie produktu.
1. Proszę nie przechowywać tego produktu w miejscach o wysokiej temperaturze, silnym świetle lub silnych polach magnetycznych. Unikaj umieszczania go w trudnych warunkach, takich jak blisko źródła ciepła. Jeśli zostanie zwilżony, proszę pozostawić go do naturalnego wyschnięcia przed ponownym użyciem.
2. Gdy podczas ładowania wystąpi przepięcie, przeciążenie lub przegrzanie, ładowarka automatycznie zatrzyma ładowanie aby uniknąć uszkodzenia. Po powrocie do normalnego stanu, ładowanie będzie kontynuowane.
3. Nie należy samodzielnie demontować, naprawiać ani modyfikować tego urządzenia.
4. Nie dotykaj zasilacza mokrymi rękami ani nie zanurzaj go w wodzie lub innych płynach. Unikaj porażenia prądem, pożaru lub uszkodzenia urządzenia.
5. Zabrania się skręcania lub zawijania przewodu zasilającego, aby zapobiec przegrzewaniu się przewodu zasilającego.

PL

Tableau des spécifications

Entrée		AC110V-240V, 50/60Hz, 2.5A
Mode de sortie A	C1	3.3-21V=5A(PPS), 5V/9V/12V/15V=3A, 20V=5A (100W max)
	C2	3.3-11V=5A(PPS), 5V/9V/12V/15V=3A, 20V=3.25A (65W max)
	C3	3.3-11V=3A(PPS), 5V/9V=3A, 12V=2.5A, 15V=2A, 20V=1.5A (30W max)
	A1	5V=3A, 9V=2A, 12V=1.5A (18W max)
	C1+C2+C3+A1	100W+65W+30W+18W (213W max)
Mode de sortie B	C1/C2	3.3-11V=5A (PPS), 5V/9V/12V/15V=3A, 20V=3.25A (65W max)
	C3	3.3-11V=3A (PPS), 5V/9V/12V/15V=3A, 20V=3.25A (65W max)
	A1	5V=3A, 9V=2A, 12V=1.5A (18W max)
	C1+C2+C3+A1	65W+65W+65W+18W (213W max)
Mode de sortie C	C1/C2	3.3-21V=5A (PPS), 5V/9V/12V/15V=3A, 20V=5A (100W max)
	A1	5V=3A, 9V=2A, 12V=1.5A (18W max)
	C1+C2+A1	100W+100W+18W (218W max)
Mode de sortie D	C1/C2	3.3-21V=5A (PPS), 5V/9V/12V/15V=3A, 20V=5A (100W max)
	C3	3.3-11V=2A (PPS), 5V=3A, 9V=2A, 12V=1.5A (18W max)
	C1+C2+C3	100W+100W+18W (218W max)
Sortie totale		218W (max)
Prise en charge des protocoles de charge rapide		
Sortie C1/C2/C3		PD 3.0/iP2.4A/DCP/AFC/SCP/QC2.0/QC3.0/QC4+/PPS/SAM 5V=2A
Sortie A1		iP2.4A/DCP/AFC/SCP/QC2.0/QC3.0/SAM 5V=2A

Comment utiliser

1. Insérez le câble secteur de l'adaptateur dans la prise électrique et l'écran s'allumera.
2. Connectez le câble de chargement (non inclus) à l'appareil à charger et branchez-le sur l'adaptateur. L'écran affichera la tension et la puissance de sortie.
3. Le produit dispose de quatre modes de charge : A, B, C et D. Appuyez sur le bouton pour passer d'un mode à l'autre. Chaque mode a une puissance de sortie différente. Sélectionnez le mode le plus adapté à votre appareil pour la charge.
4. La luminosité de l'écran s'ajustera automatiquement en fonction de l'environnement.
5. Effectuez un double-clic sur le bouton pour éteindre l'écran.
6. Débranchez l'appareil après utilisation.

Environnement d'utilisation

1. Température ambiante de fonctionnement: à utiliser à l'altitude de moins de 2000m et aux conditions climatiques dans les régions non tropicales.
2. Ce dispositif est utilisé uniquement à l'intérieur.
3. Température de stockage: -20 ℃~40 ℃.

Nota :

Veuillez lire toutes les instructions et les informations d'alarme avant d'utiliser ce produit. L'utilisation incorrecte va endommager le produit.
1. Veuillez ne pas stocker ce produit dans des environnements à haute température, forte luminosité ou forts champs magnétiques. Évitez de le placer dans des environnements difficiles tels que près d'une source de chaleur. Si le produit est mouillé, veuillez le laisser sécher naturellement avant de l'utiliser à nouveau.
2. Durant la charge, s'il présente les problèmes ci-dessous: surtension, surcourant ou surchauffe, le chargeur arrête la charge automatiquement afin de prévenir son endommage. Lorsque l'état de charge est rétabli à celui normal, le chargeur va continuer la charge.
3. Il est interdit de démonter, de maintenir ou de corriger ce produit par soi-même.
4. Ne touchez pas l'adaptateur secteur avec les mains mouillées et ne l'immergez pas dans l'eau ou tout autre liquide. Évitez les chocs électriques, les incendies ou les dommages au dispositif.
5. Il est interdit de boucler ou d'enrouler le cordon d'alimentation pour éviter la surchauffe du cordon d'alimentation.

FR

仕様表

インプット		AC110V-240V, 50/60Hz, 2.5A
アウトプットモード A	C1	3.3-21V=5A(PPS), 5V/9V/12V/15V=3A, 20V=5A (100W max)
	C2	3.3-11V=5A(PPS), 5V/9V/12V/15V=3A, 20V=3.25A (65W max)
	C3	3.3-11V=3A(PPS), 5V/9V=3A, 12V=2.5A, 15V=2A, 20V=1.5A (30W max)
	A1	5V=3A, 9V=2A, 12V=1.5A (18W max)
	C1+C2+C3+A1	100W+65W+30W+18W (213W max)
アウトプットモード B	C1/C2	3.3-11V=5A (PPS), 5V/9V/12V/15V=3A, 20V=3.25A (65W max)
	C3	3.3-11V=3A (PPS), 5V/9V/12V/15V=3A, 20V=3.25A (65W max)
	A1	5V=3A, 9V=2A, 12V=1.5A (18W max)
	C1+C2+C3+A1	65W+65W+65W+18W (213W max)
アウトプットモード C	C1/C2	3.3-21V=5A (PPS), 5V/9V/12V/15V=3A, 20V=5A (100W max)
	A1	5V=3A, 9V=2A, 12V=1.5A (18W max)
	C1+C2+A1	100W+100W+18W (218W max)
アウトプットモード D	C1/C2	3.3-21V=5A (PPS), 5V/9V/12V/15V=3A, 20V=5A (100W max)
	C3	3.3-11V=2A (PPS), 5V=3A, 9V=2A, 12V=1.5A (18W max)
	C1+C2+C3	100W+100W+18W (218W max)
総出力		218W (max)
急速充電プロトコルのサポート		
出力 C1/C2/C3		PD 3.0/iP2.4A/DCP/AFC/SCP/QC2.0/QC3.0/QC4+/PPS/SAM 5V=2A
出力 A1		iP2.4A/DCP/AFC/SCP/QC2.0/QC3.0/SAM 5V=2A

使用方法

1. アダプターのACコードを電源ソケットに差し込み、画面が点灯します。
2. 充電ケーブル（含まれていません）を充電するデバイスに接続し、アダプターに差し込んでください。画面には出力電圧と出力電力が表示されます。
3. この製品には A、B、C、D の4つの充電モードがあります。ボタンを押してモードを切り替えます。各モードには異なる出力電力があります。お使いのデバイスに合わせて最適なモードを選択してください。
4.
5. 画面の明るさは周囲の環境に応じて自動調整されます。
6. ボタンをダブルクリックすると画面がオフになります。
6. 使用後はデバイスを切断してください。

使用環境

1.作業使用環境：標高2000メートル以下と非熱帯気候の地域で使用されています。
2.この製品は屋内での使用に適しています。
3.保管温度：-20℃-40℃

ご注意

本製品を使用する前にすべての説明と注意事項を読んでください。適切に使用しない場合、製品が破損する可能性があります。
1. この製品を高温、強い光、または強い磁気環境で保管しないでください。熱源の近くなどの厳しい環境に置かないようにしてください。もし湿気を帯びた場合は、自然乾燥させてから再度使用してください。
2.充電中に過電圧、過電流または過熱が発生すると、充電器は自動的に充電を停止し、破損を防止します。
3.自分で分解したり、本製品を修理したり、改装したりしないでください。
4. 濡った手で電源アダプタに触れたり、水や他の液体に浸したりしないでください，感電、火災、または デバイスの損傷を避けてください。
5. 電源コードをループさせたり巻き付けたりすることは禁止されています。電源コードの過熱を防ぐために結びつけたり巻き詰めたりしないでください。

JP

Tabella delle specifiche

Ingresso		AC110V-240V, 50/60Hz, 2.5A
Modalità di Output A	C1	3.3-21V=5A(PPS), 5V/9V/12V/15V=3A, 20V=5A (100W max)
	C2	3.3-11V=5A(PPS), 5V/9V/12V/15V=3A, 20V=3.25A (65W max)
	C3	3.3-11V=3A(PPS), 5V/9V=3A, 12V=2.5A, 15V=2A, 20V=1.5A (30W max)
	A1	5V=3A, 9V=2A, 12V=1.5A (18W max)
	C1+C2+C3+A1	100W+65W+30W+18W (213W max)
Modalità di Output B	C1/C2	3.3-11V=5A (PPS), 5V/9V/12V/15V=3A, 20V=3.25A (65W max)
	C3	3.3-11V=3A (PPS), 5V/9V/12V/15V=3A, 20V=3.25A (65W max)
	A1	5V=3A, 9V=2A, 12V=1.5A (18W max)
	C1+C2+C3+A1	65W+65W+65W+18W (213W max)
Modalità di Output C	C1/C2	3.3-21V=5A (PPS), 5V/9V/12V/15V=3A, 20V=5A (100W max)
	A1	5V=3A, 9V=2A, 12V=1.5A (18W max)
	C1+C2+A1	100W+100W+18W (218W max)
Modalità di Output D	C1/C2	3.3-21V=5A (PPS), 5V/9V/12V/15V=3A, 20V=5A (100W max)
	C3	3.3-11V=2A (PPS), 5V=3A, 9V=2A, 12V=1.5A (18W max)
	C1+C2+C3	100W+100W+18W (218W max)
Output totale		218W (max)
Supporto ai protocolli di ricarica rapida		
Output C1/C2/C3		PD 3.0/iP2.4A/DCP/AFC/SCP/QC2.0/QC3.0/QC4+/PPS/SAM 5V=2A
Output A1		iP2.4A/DCP/AFC/SCP/QC2.0/QC3.0/SAM 5V=2A

Inizio dell'uso

1. Inserire il cavo AC dell'adattatore nella presa di corrente e lo schermo si illuminerà.
2. Collegare il cavo di ricarica (non incluso) al dispositivo che ha bisogno di essere caricato e inserirlo nell'adattatore. Lo schermo mostrerà la tensione e la potenza in uscita.
3. Il prodotto ha quattro modalità di ricarica: A, B, C e D. Premere il pulsante per passare tra le modalità. Ogni modalità ha una potenza di uscita diversa. Selezionare la modalità più adatta per la ricarica in base al proprio dispositivo.
4. La luminosità dello schermo si regolerà automaticamente in base all'ambiente circostante.
5. Fare doppio clic sul pulsante per spegnere lo schermo.
6. Scollegare il dispositivo dopo l'utilizzo.

Ambiente dell'uso

1. Temperatura di lavoro: utilizzato nelle condizioni atmosferiche delle aree non tropicali ed inferiori a 2000 metri sul livello del mare.
2. È adatto solo per uso all'interno.
3. Temperatura di conservazione: -20 ℃-40 ℃.

Nota:

Leggere tutte le informazioni di istruzioni e avvertenze prima dell'uso. L'uso improprio può comportare i danni al prodotto.
1. Si prega di non conservare questo prodotto in ambienti ad alta temperatura, con forte luce o forti campi magnetici. Evitare di posizionarlo in ambienti difficili come vicino a una fonte di calore. Se si bagna, si prega di farlo asciugare naturalmente prima di usarlo nuov